משרד הבריאות
מנהל תכנון, פיתוח וביניוי מוסדות רפואה

המרכז הרפואי לגליל נהריה

חדרי ניתוח גניקולוגיים שיפוצים

רשימות שייש
גליון מס' 3

למיכרז : ■ 27.12.23
לביצוע : ■

אריה דרור – אדריכל
רח' קפלן 17, נהריה
טל : 04-9927226
פקס : 077-4927226

2-מ משטח שיש + כיור רחצה

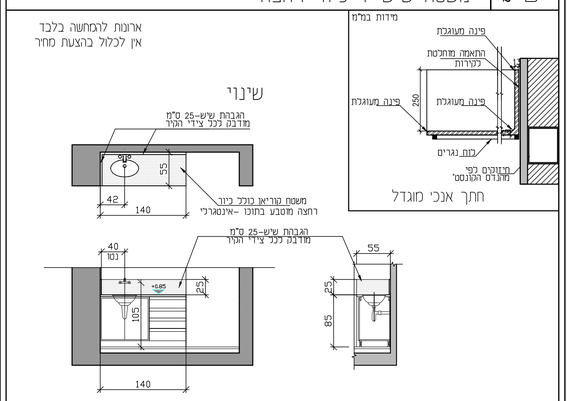

יש לקחת מידות באתר לפני ייצור פרטים

תאור :	משטח שיש + כיור רחצה	מידות :	140X55
כמות :	1	מיקום :	אוכם התאוששות מס' 35
תיאור :	כולם פולימרי יצוק דוגמת קוריאן של חב' DUPONT או ש"ע ושווה איכות מוכח ומאושר. עם כיור רחצה אינטגרלי בתוכו, גוון לפי האדריכל. אפשרות לארון תחתון הגבהת שיש – בגובה 25 מ"מ בכל הצדדים המשיקים לקירות, התאמה מתוכנת לקירות עובי מינימאלי ליציקת המשטח הפולימרי 13 מ"מ, היחתרה-כלה נגרים בעובי וחוזק הנדרשים ע"פי ת"י הכולה מטופל נגד חולעים, עובש וכד'		
כיור :	כיור רחצה אינטגרלי דגם קוריאן של חב' DUPONT או ש"ע ושווה איכות מוכח ומאושר, בגוון לפי האדריכל.		
הערות :	– יש להביא תכנית סופית כאישור האדריכל והמפקח לפני רכישת חומר ו/או ביצוע כלשהו. – יש להתחמר את היחידה כמפלס כולל כל העיגונים הדרושים לקירה. – על המבצע לקחת מידות בשטח לפני ביצוע עבודה כלשהי. – מיקום הכיור ראה תכנית אדריכלית.		

9-מ משטח שיש + כיור רחצה

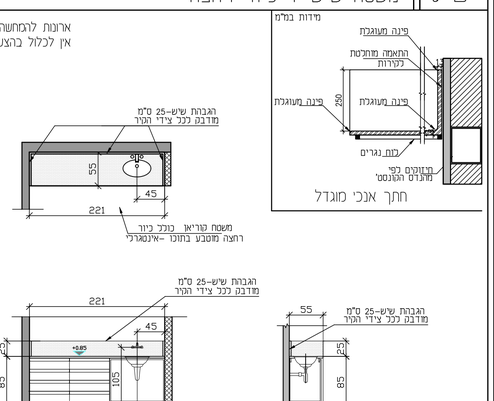

יש לקחת מידות באתר לפני ייצור פרטים

תאור :	משטח שיש + כיור רחצה	מידות :	221X55
כמות :	1	מיקום :	עמדה מבודדת מס' 36
תיאור :	כולם פולימרי יצוק דוגמת קוריאן של חב' DUPONT או ש"ע ושווה איכות מוכח ומאושר. עם כיור רחצה אינטגרלי בתוכו, גוון לפי האדריכל. אפשרות לארון תחתון הגבהת שיש – בגובה 25 מ"מ בכל הצדדים המשיקים לקירות, התאמה מתוכנת לקירות עובי מינימאלי ליציקת המשטח הפולימרי 13 מ"מ, היחתרה-כלה נגרים בעובי וחוזק הנדרשים ע"פי ת"י הכולה מטופל נגד חולעים, עובש וכד'		
כיור :	כיור רחצה אינטגרלי דגם קוריאן של חב' DUPONT או ש"ע ושווה איכות מוכח ומאושר, בגוון לפי האדריכל.		
הערות :	– יש להביא תכנית סופית כאישור האדריכל והמפקח לפני רכישת חומר ו/או ביצוע כלשהו. – יש להתחמר את היחידה כמפלס כולל כל העיגונים הדרושים לקירה. – על המבצע לקחת מידות בשטח לפני ביצוע עבודה כלשהי. – מיקום הכיור ראה תכנית אדריכלית.		

10-מ משטח שיש+מחיצת כזוכית+כיור מטבח

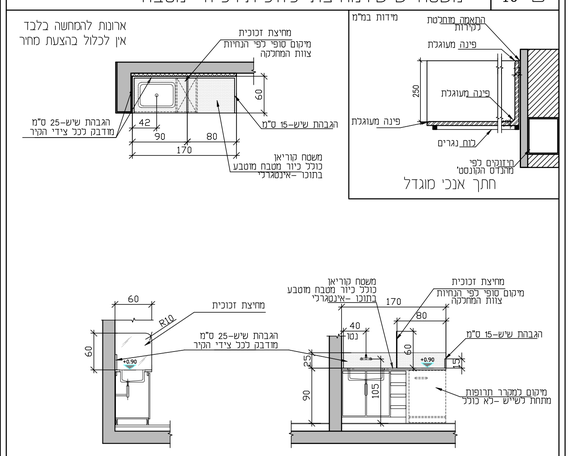

יש לקחת מידות באתר לפני ייצור פרטים

תאור :	משטח שיש+מחיצת כזוכית+כיור מטבח	מידות :	170x60
כמות :	1	מיקום :	אוכם התאוששות מס' 35
תיאור :	כולם פולימרי יצוק דוגמת קוריאן של חב' DUPONT או ש"ע ושווה איכות מוכח ומאושר. עם כיור מטבח אינטגרלי בתוכו, גוון לפי האדריכל כולל מחיצת זכוכית בגובה 60 מ"מ עם פינה מעוגלת מחוברת לשיש ע"י סוגר אלומיניום מודבק לשיש זכוכית בטיחותי רב שכבתי עובי ע"פ ת"י 1099 מיקום סופי של המחיה לפי הנחיות צוות המחלקה אפשרות לארון תחתון הגבהת שיש – בגובה 25 מ"מ בכל הצדדים המשיקים לקירות, התאמה מתוכנת לקירות עובי מינימאלי ליציקת המשטח הפולימרי 13 מ"מ, היחתרה-כלה נגרים בעובי וחוזק הנדרשים ע"פי ת"י הכולה מטופל נגד חולעים, עובש וכד'		
כיור :	כיור מטבח מידות 60X40X25 אינטגרלי דגם קוריאן של חב' DUPONT או ש"ע ושווה איכות מוכח ומאושר, בגוון לפי האדריכל.		
הערות :	– יש להביא תכנית סופית כאישור האדריכל והמפקח לפני רכישת חומר ו/או ביצוע כלשהו. – יש להתחמר את היחידה כמפלס כולל כל העיגונים הדרושים לקירה. – על המבצע לקחת מידות בשטח לפני ביצוע עבודה כלשהי. – מיקום הכיור ראה תכנית אדריכלית.		

11-מ ציפוי אופקי ואנכי בלוחות קוריאן על קיר גבס

יש לקחת מידות באתר לפני ייצור פרטים

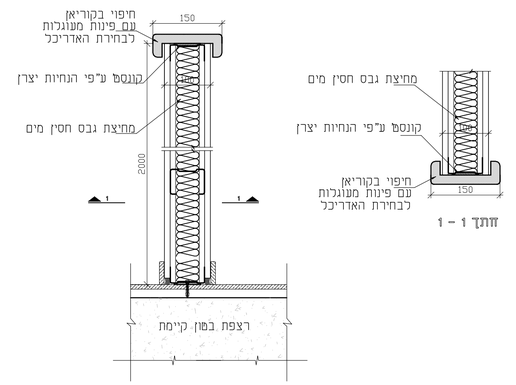

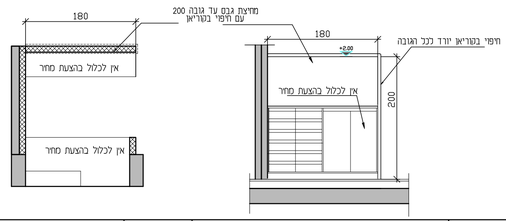

תאור :	ציפוי אופקי ואנכי על קיר גבס בעובי 10 מ"מ בלוח פולימרי יצוק דוגמת קוריאן של חב' DUPONT או ש"ע ושווה איכות מוכח ומאושר.	מידות :	(אנכי) 200X15 + (אופקי) 180X15 מ"מ
כמות :	3.8 מ"א	מיקום :	אוכם קבלת יולדות מס' 2
תיאור :	כולם פולימרי יצוק דוגמת קוריאן של חב' DUPONT או ש"ע ושווה איכות מוכח ומאושר. גוון לפי בחירת האדריכל עובי מינימאלי ליציקת המשטח הפולימרי 15 מ"מ		
הערות :	– יש להביא תכנית סופית לאישור האדריכל והמפקח לפני רכישת חומר ו/או ביצוע כלשהו. – יש להתחמר את היחידה כמפלס כולל כל העיגונים הדרושים לקירה. – על המבצע לקחת מידות בשטח לפני ביצוע עבודה כלשהי. – מיקום הכיור ראה תכנית אדריכלית.		
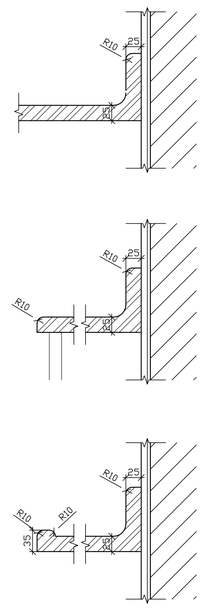
פרטי שייש
מידות במ"מ